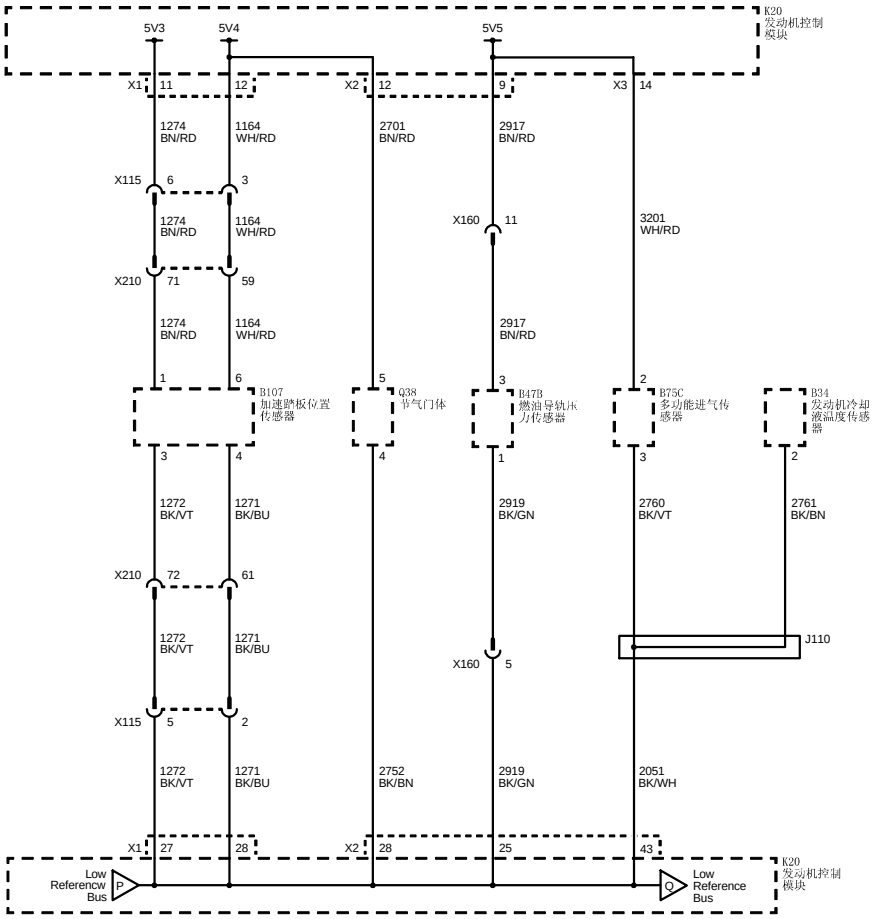
K20
发动机控制
模块
5V3
5V4
5V5
X1
11
12
X2
12
9
X3
14
1274
BN/RD
1164
WH/RD
2701
BN/RD
2917
BN/RD
X115
6
3
1274
BN/RD
1164
WH/RD
X160
11
3201
WH/RD
X210
71
59
1274
BN/RD
1164
WH/RD
2917
BN/RD
1
6
5
3
2
B107
加速踏板位置
传感器
Q38
节气门体
B47B
燃油导轨压
力传感器
B75C
多功能进气传
感器
B34
发动机冷却
液温度传感
器
3
4
4
1
3
2
1272
BK/VT
1271
BK/BU
2919
BK/GN
2760
BK/VT
2761
BK/BN
X210
72
61
J110
1272
BK/VT
1271
BK/BU
X160
5
X115
5
2
1272
BK/VT
1271
BK/BU
2752
BK/BN
2919
BK/GN
2051
BK/WH
X1
27
28
X2
28
25
43
Low
Referencw
Bus
P
Q
Low
Reference
Bus
K20
发动机控制
模块